その他機械

トラベラクレーン　650t-m

●主要寸法図

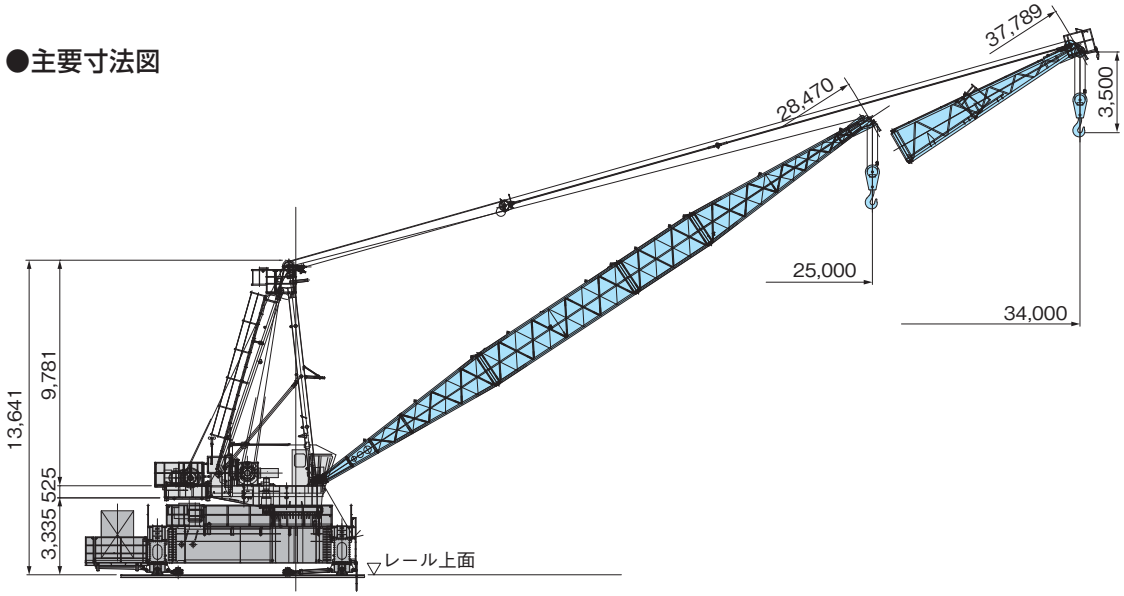

●台座平面図

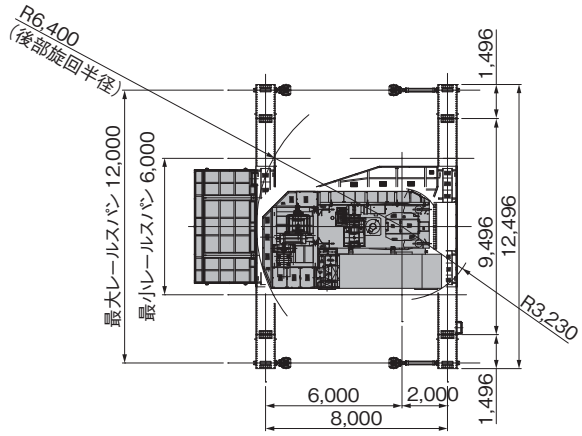

●定格荷重曲線図

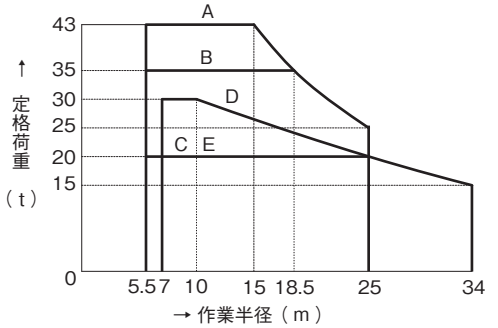

A —— R25m 仕様　8 本掛　D —— R34m 仕様　6 本掛
B —— R25m 仕様　6 本掛　E —— R34m 仕様　4 本掛
C —— R25m 仕様　4 本掛

●仕様

型式		JCB650N									
ジブ長さ	m	28.470		28.470		28.470		37.789		37.789	
ワイヤ掛数		8		6		4		6		4	
定格荷重	t	43	25	35	25	20	20	30	15	20	15
作業半径	m	5.5	25	5.5	25	5.5	25	7	34	7	34
揚程	m	25		45		50		35		50	
速度	巻上 m/s (m/min)	0.07～0.17 (4.2～10.5)		0.09～0.23 (5.5～14.0)		0.14～0.35 (8.3～21.0)		0.09～0.23 (5.5～14.0)		0.14～0.35 (8.3～21.0)	
	起伏 m/s (m/min)	0.1 (6.2)						0.14 (8.6)			
	旋回 rad/s (rpm)	0.05 (0.48)									
	走行 m/s (m/min)	0.017/0.020 (1.0/1.2)									
電源	V.Hz	AC400/440　50/60									
全負荷出力	kW	87.5 (巻上 45　起伏 24　旋回 11　走行 7.5)									
全装備質量	t	62						63			