エレベータ0.95t　KLB-950

●主要寸法図

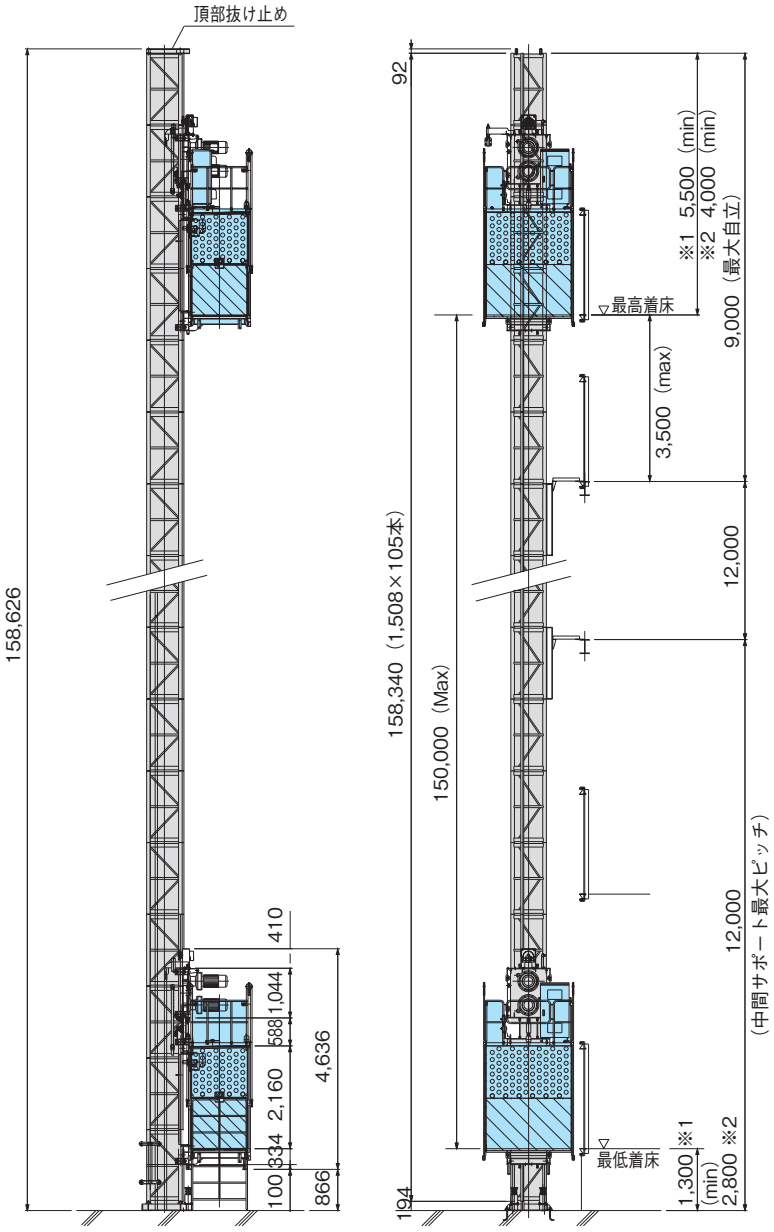

●ベース平面図

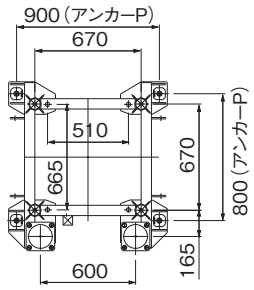

●アンカーボルト詳細図

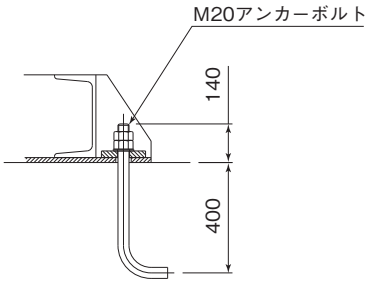

●基礎ベース図

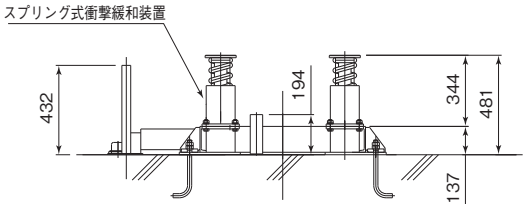

設置時必要開口寸法
2350 × 2100

●搬器平面図

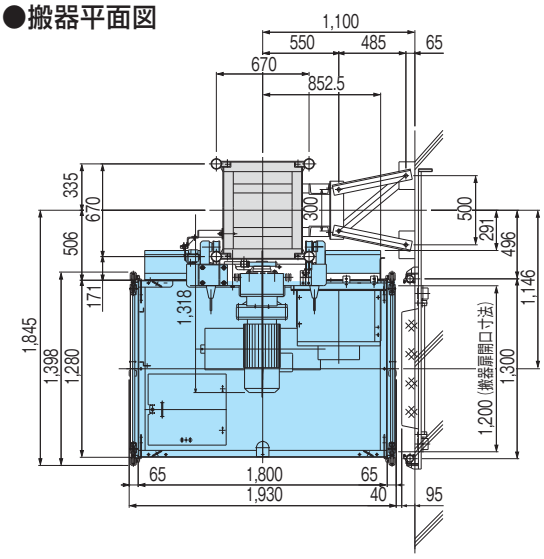

●仕様

型　　式	KLB−950
積載荷重　kg	950（定員14人）
揚　程　m	150
昇降速度m/s(m/min)	0.583（35.0）
電動機　kW×台	11×2
搬器内寸法 W×L×H(m)	1.80m×1.2×2.1
操作方式	行先階数設定自動運転・手動レバー
電　源　V.Hz	AC 400/440 50/60
安全装置	ガバナ式落下防止装置
	過負荷防止装置
	ファイナルリミットスイッチ
機械コード	67057

※1：駆動部を搬器上部に搭載した場合
※2：駆動部を搬器下部に搭載した場合