タワークレーン720t-m　JCC-V720S

●主要寸法図

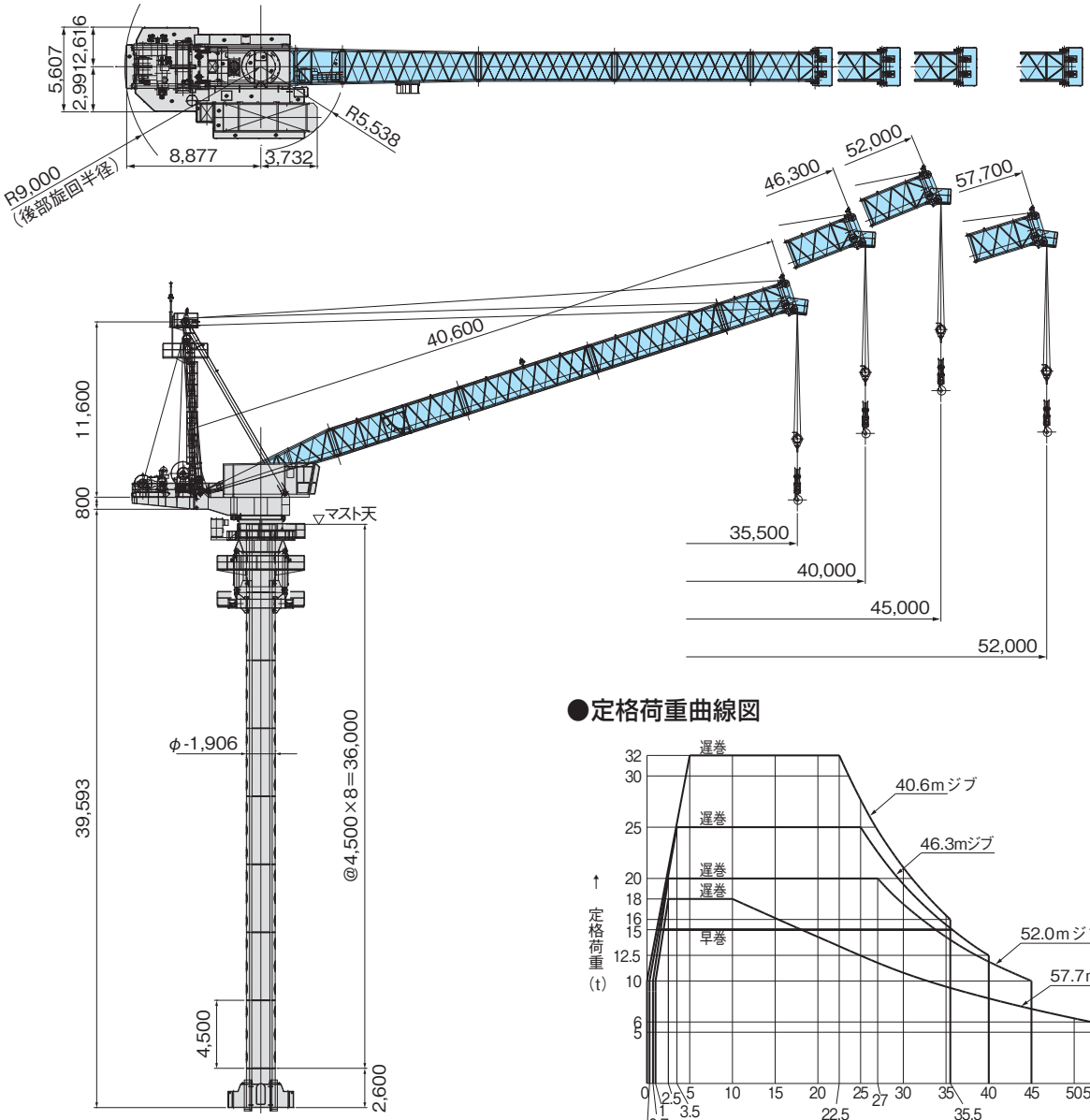

●定格荷重曲線図

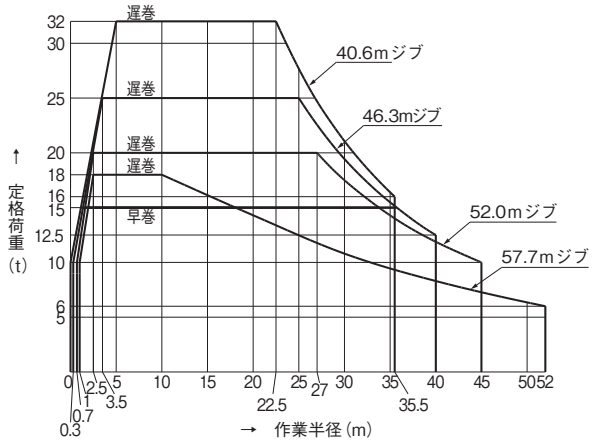

●台座平面図

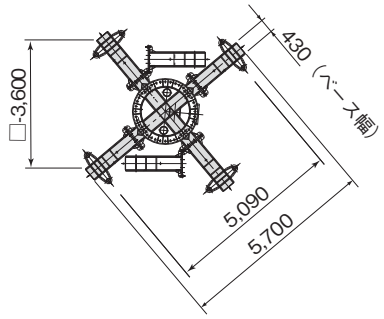

●仕様

型式		JCC−V720S			
ジブ長さ	m	40.6	46.3	52.0	57.7
定格荷重	t	16	12.5	10	6
作業半径	m	35.5	40	45	52
揚程	m	250			150
速度	遅巻き m/s(m/min)	0.34〜1.08（20〜64）			
	早巻き m/s(m/min)	0.67〜2.16（40〜128）			
	起伏 s	143	131	127	139
	旋回 rad/s(rpm)	0.05（0.44）			
	昇降 m/s(m/min)	0.003（0.22）			
電源	V.Hz	AC 400/440　50/60			
全負荷出力	kW	199（巻上132　起伏45　旋回22）			
全装備質量	t	172			
機械コード		64256			