ジブクレーン8t-m　　OJ-8N

●主要寸法図

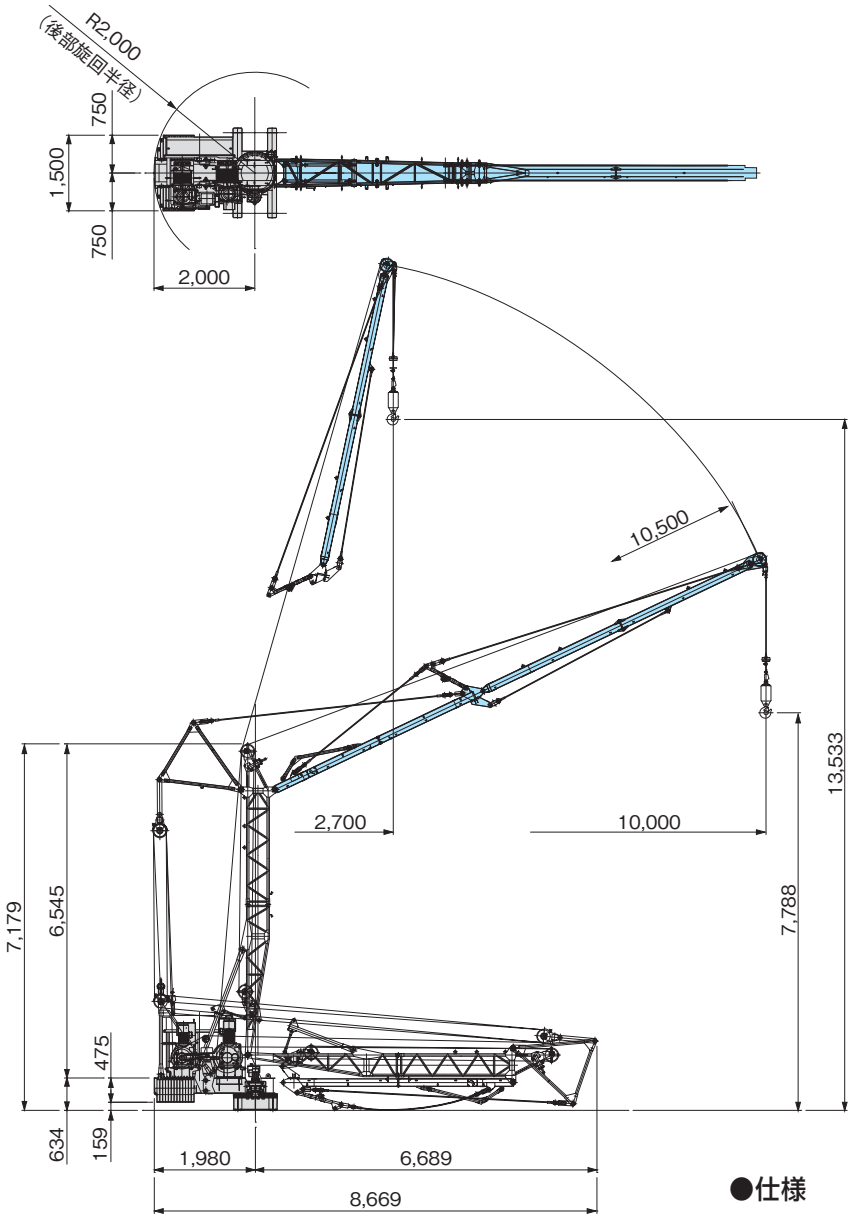

●定格荷重曲線図

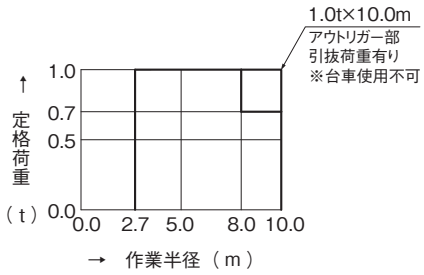

●ベース平面図

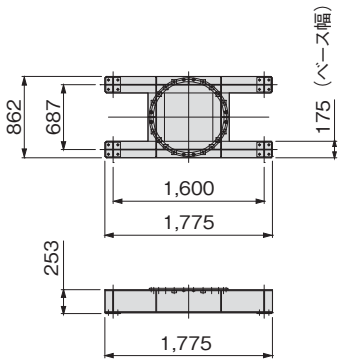

●仕様

型式			OJ－8N
ジブ長さ m			10.5
定格荷重 t			0.7
作業半径 m			2.7 ～ 10.0
揚程 m			185
速度	巻上 m/s(m/min)		0.42 ～ 0.83（25.0 ～ 50.0）
	起伏	m/s	0.1
		s	75
	旋回 rad/s (rpm)		0.046（0.44）
電源 V.Hz			AC 200/220 50/60
全負荷出力 kW			8.1（巻上 5.5 起伏 2.2 旋回 0.4）
全装備質量 t			13.44
機械コード			64026